图 1：教育行政组织图
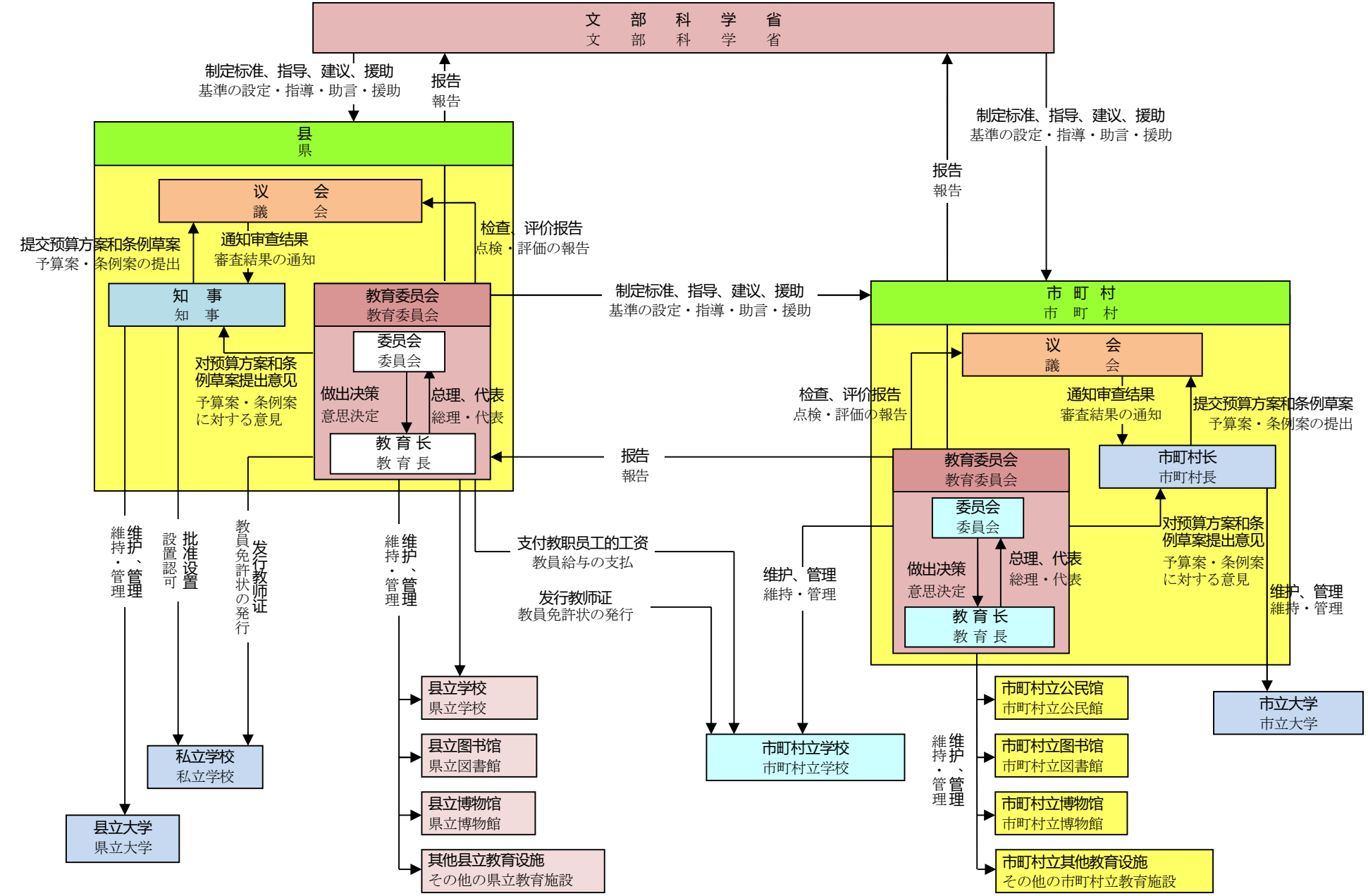
図１：教育行政組織図